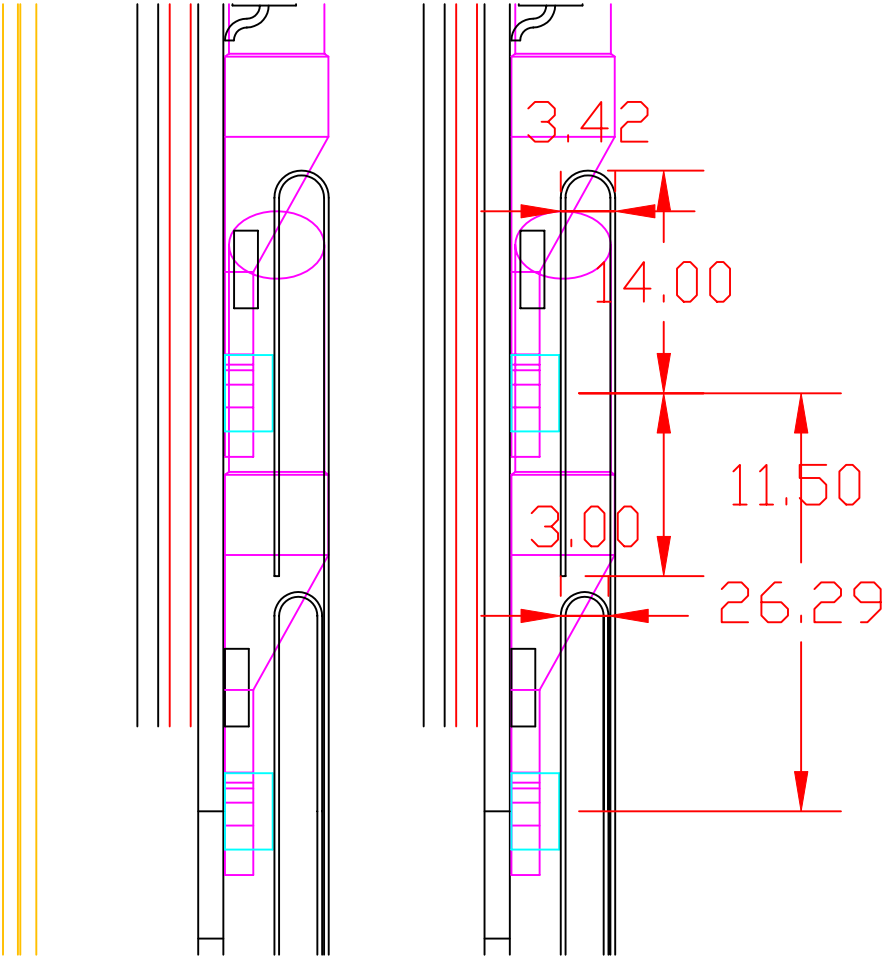
3.42
14.00
11.50
3.00
26.29